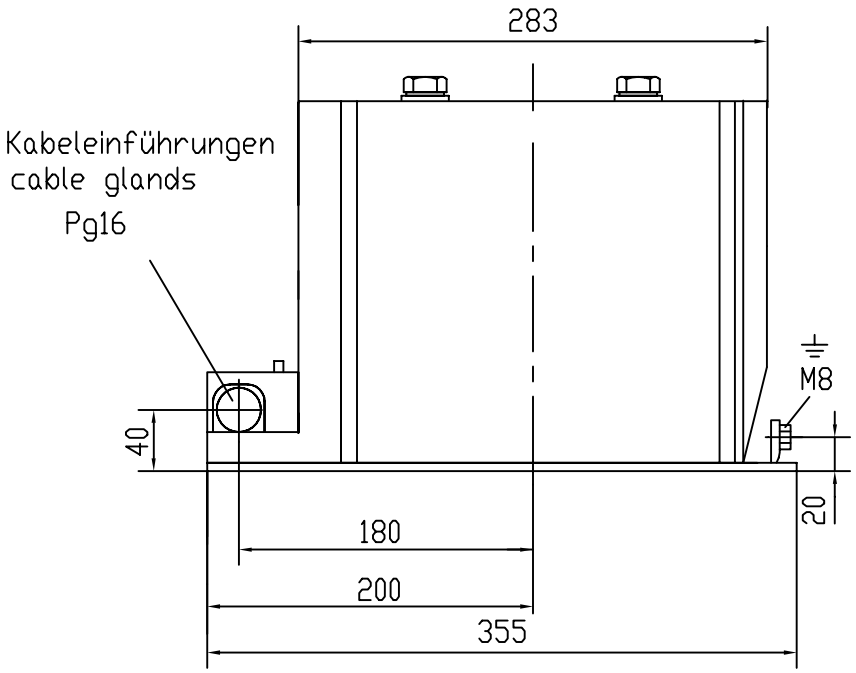

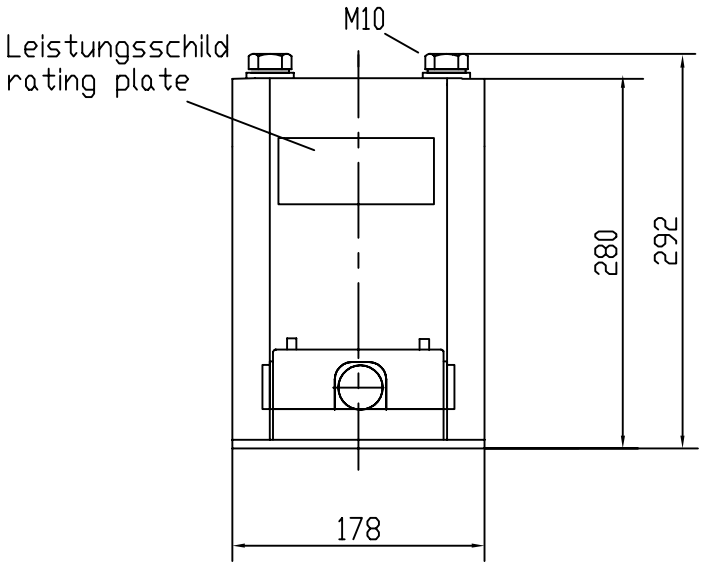

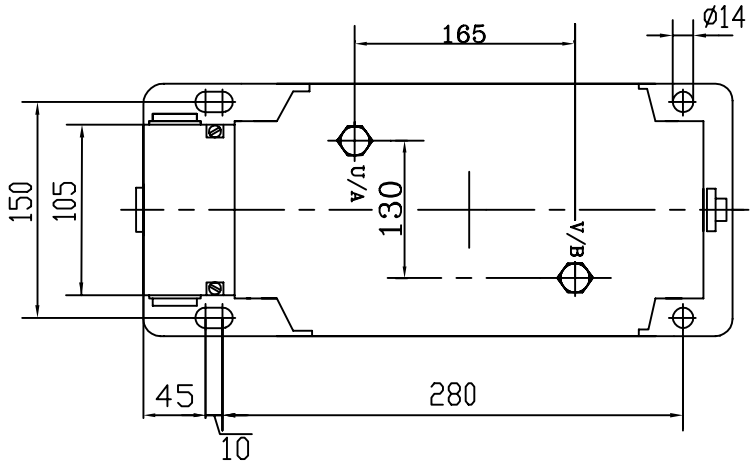

A	Erstellung	26.08.98	PP		Datum	Name	Maßstab	(Gewicht) ca.34 kg
B	Bohr. Bemaßung	10.07.00	F.H.	Bearb.	10.07.00	Hohn	UGZ 24 B3	
				Gepr.				
				Norm				
				KWK Messwandler GmbH & Co KG			ZN 60042 B	Blatt 1 Blätter
Zust	Änderung	Datum	Name	Ursprung			Ersatz für:	Ersatz durch:

Diese Zeichnung ist Eigentum der Firma KWK Messwandler GmbH&Co.KG. Alle Rechte vorbehalten. Schutzvermerk nach DIN34 beachten.