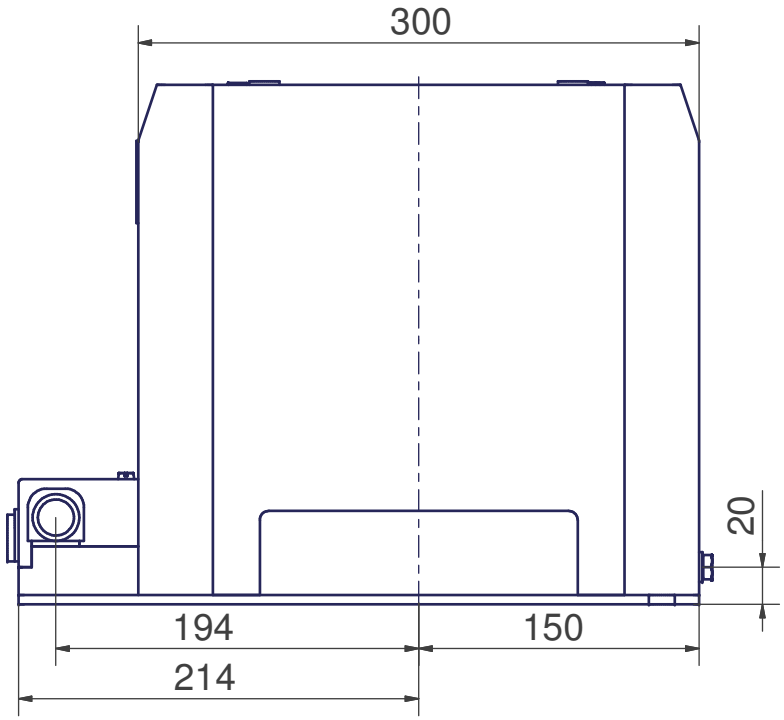

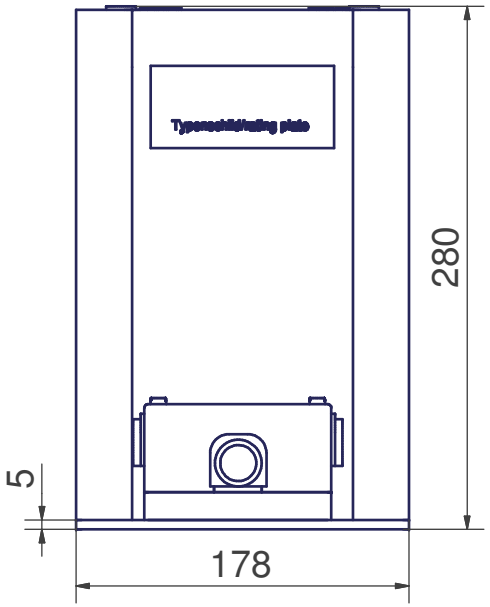

Spg.-Reihe insulation level	..kV
7.2 12 17.5 24	

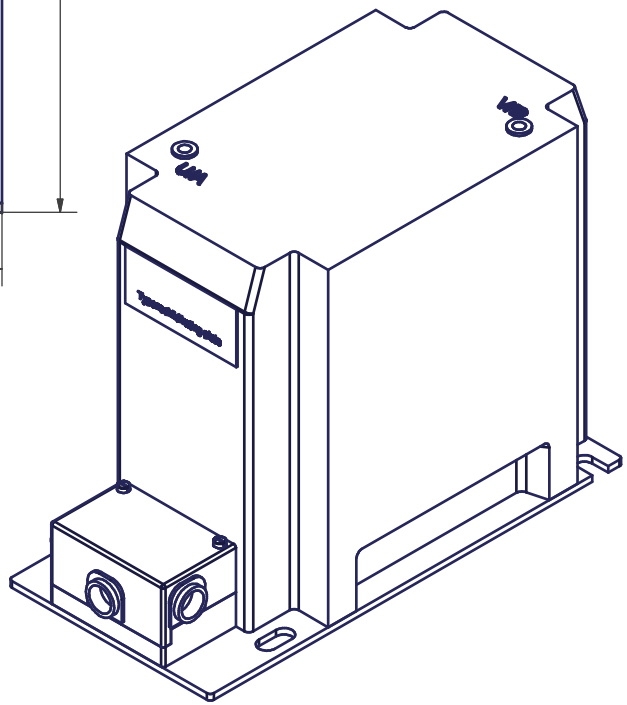

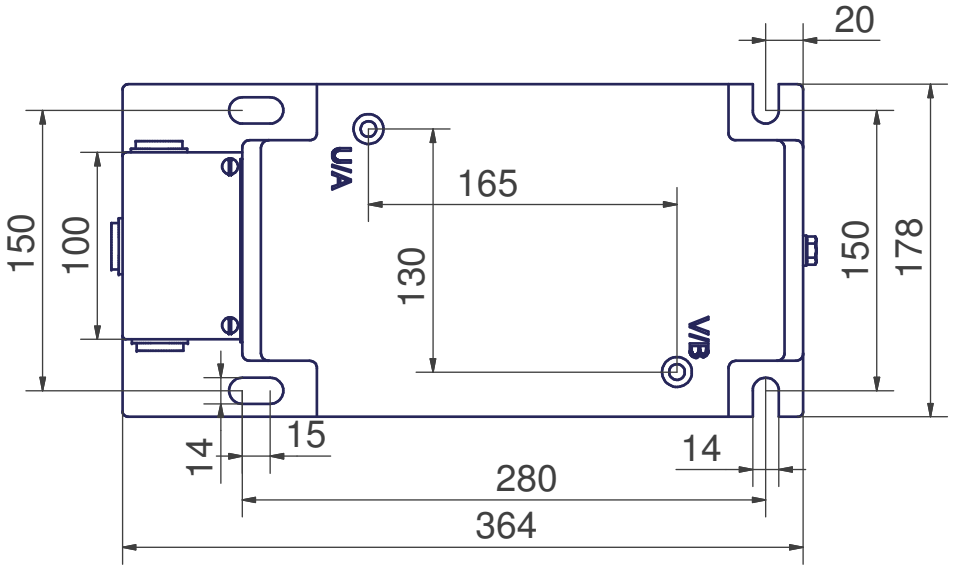

geringe Maßabweichungen und Konstruktionsabweichungen vorbehalten!
small deviations in dimension and construction possible!

(Verwendungsbereich/field of application) Innenraumaufstellung/ indoor use			
Status	Änderungen/alteration	Datum/date	Name
		Datum/date	Name
Gezeichnet/designed		11.06.2012	Hohn
Kontrolliert/controlled			
Norm/standard			

ELEQ

Maßstab/scale	(Gewicht/weight) ca.
UGZ..D2 zweipolig isolierter Gießharz-Sannungswandler double pole insulated voltage transformer	
BA08 2 002 C	1 A3
Ersatz für: ZN	Ersatz durch: