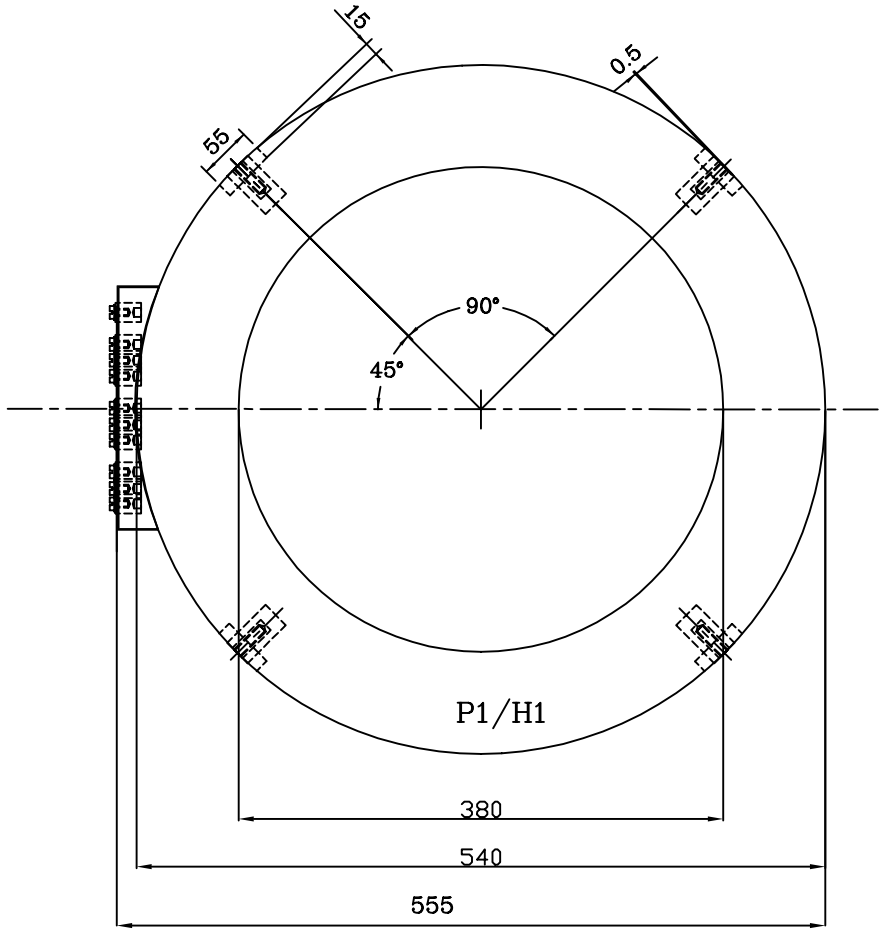

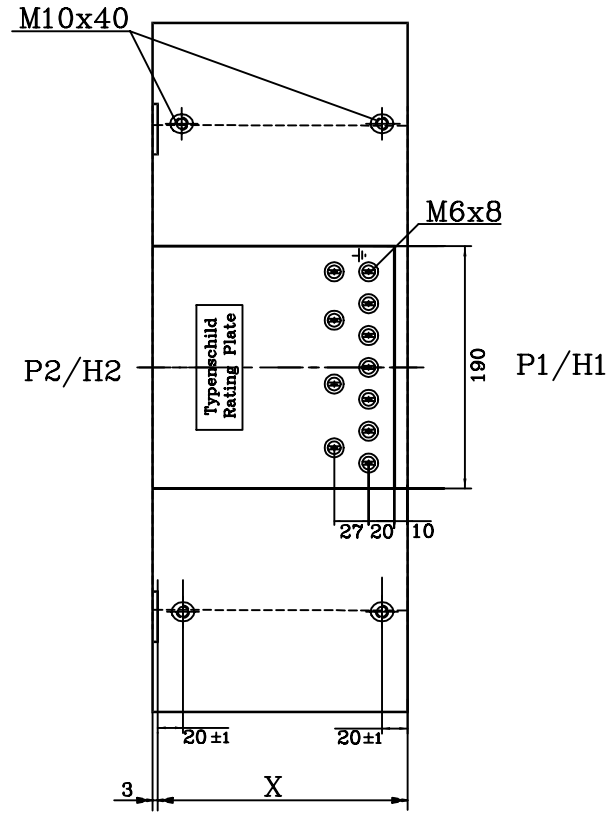

Baugröße/size	X [mm]
D	150
E	200
F	250
G	300

geringe Maßabweichungen und Konstruktionsabweichungen vorbehalten!
small deviations in dimension and construction possible!

A	Erstellung	15.10.01	F.H.		Datum	Name	Maßstab	(Gewicht)
				Bearb.	15.10.01	Hohn	GSR540 .. 380	
				Gepr.			NS-Gießharz-Durchführungs-Stromwandler	
				Norm			lv cast-resin bushing type CT	
				KWK Messwandler GmbH & Co KG			AA10 1 004 A	Blatt 1 Blätter
Zust	Änderung	Datum	Name	Ursprung:			Ersatz für:ZN 49717 A	Ersatz durch:

Diese Zeichnung ist Eigentum der Firma KWK Messwandler GmbH&Co.KG. Alle Rechte vorbehalten. Schutzvermerk nach DIN34 beachten.