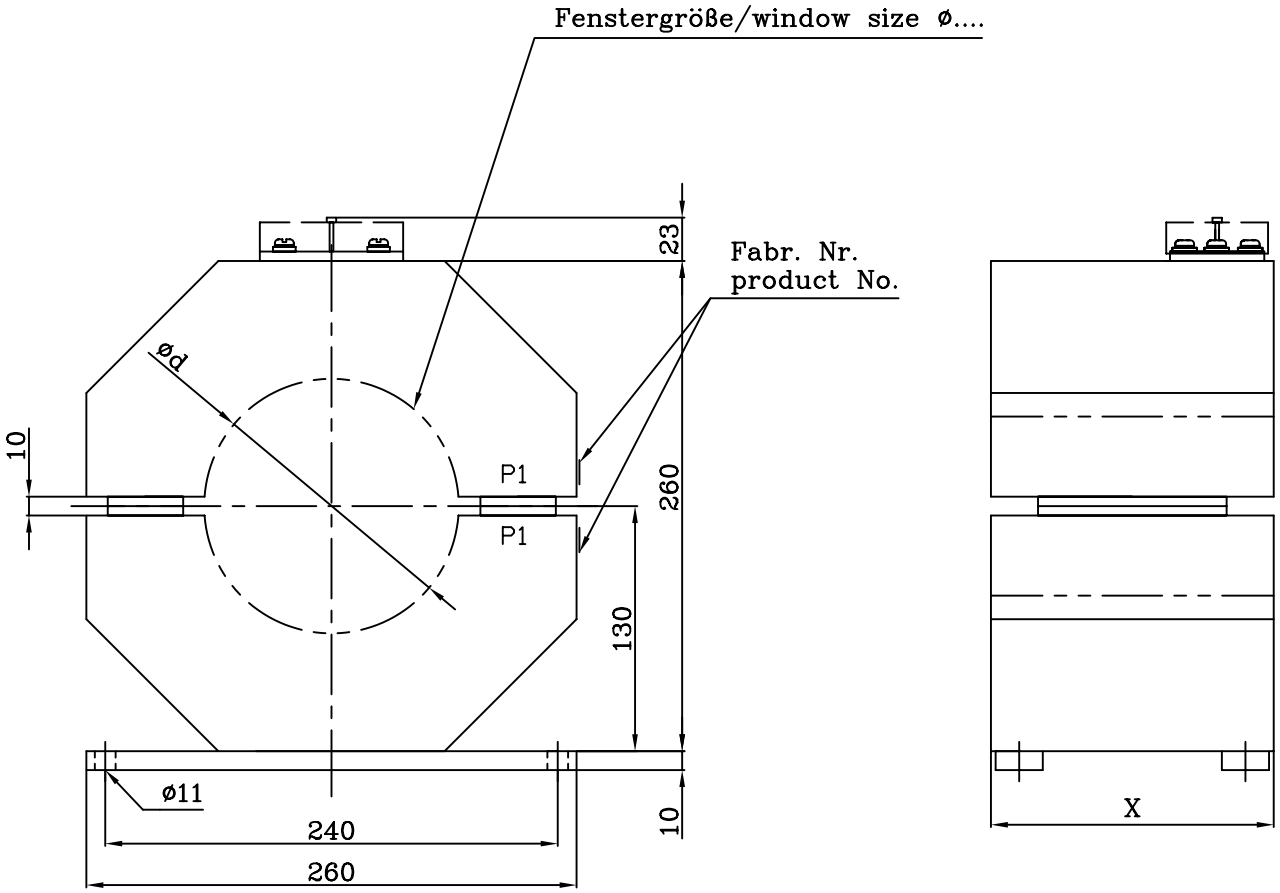

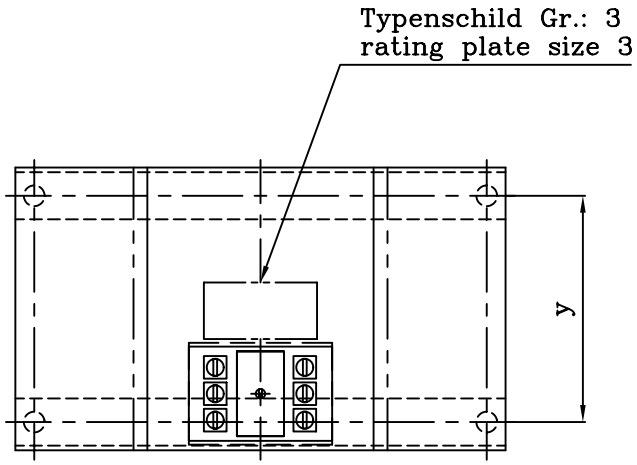

Baugröße/size	X	y
2	90	60
3	120	90
4	150	120
5	180	150
6	210	180

geringe Maßabweichungen und Konstruktionsabweichungen vorbehalten!
small deviations in dimension and construction possible!

A	Erstellung	11.07.00	F.H.		Datum	Name	Maßstab ohne	(Gewicht)
				Bearb.	11.07.00	Hohn	GSK 260	
				Gepr.			zweiteiliger Gießharz-Kabelumbauwandler	
				Norm			split core current-transformer	
				KWK Messwandler GmbH & Co KG			AA03 1 008 A	Blatt 1 / Blätter
Zust.	Änderung	Datum	Name	Ursprung			Ersatz für: ZN GSK260 A	Ersatz durch:

Diese Zeichnung ist Eigentum der Firma KWK Messwandler GmbH&Co.KG. Alle Rechte vorbehalten. Schutzvermerk nach DIN34 beachten.