Diese Zeichnung ist Eigentum der Firma KWK Messwandler GmbH&Co.KG. Alle Rechte vorbehalten. Schutzvermerk nach DIN34 beachten.

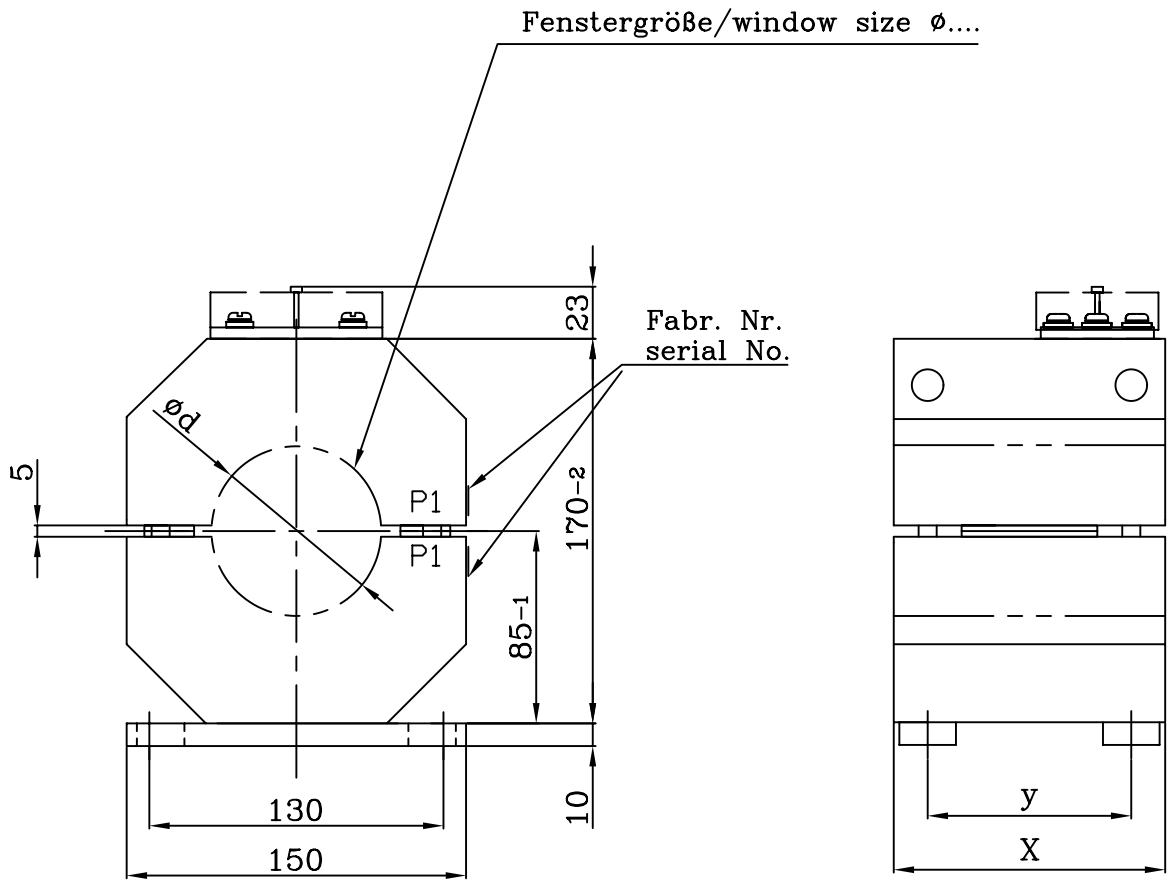


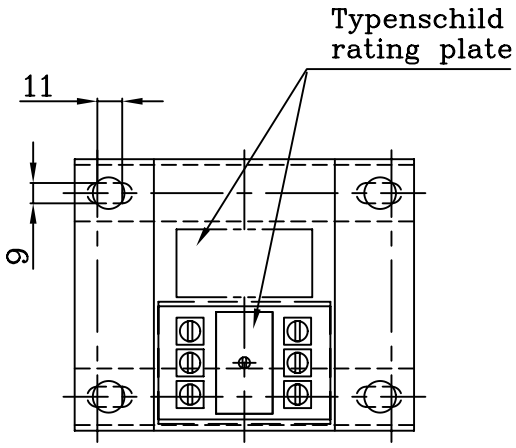


| Baugröße/ size | X | y | Typenschild Gr./ rating plate size |
|---|---|---|---|
| A | 60 | 30 | 1 |
| B | 90 | 60 | 3 |
| C | 120 | 90 | 3 |

geringe Maßabweichungen und Konstruktionsabweichungen vorbehalten!
small deviations in dimension and construction possible!

| A | Erstellung | 11.08.00 | F.H. | | Datum | Name | Maßstab ohne | (Gewicht) |
|---|---|---|---|---|---|---|---|---|
| | | | | Bearb. | 11.08.00 | Hohn | GSK 150 | |
| | | | | Gepr. | | | zweiteiliger Gießharz-Kabelumbauwandler | |
| | | | | Norm | | | split core cast resin current-transformer | |
| | | | | KWK Messwandler GmbH & Co KG | | | AA03 1 004 A | Blatt 1 / Blätter |
| Zust. | Änderung | Datum | Name | Ursprung | | | Ersatz für: ZN GSK150 A | Ersatz durch: |