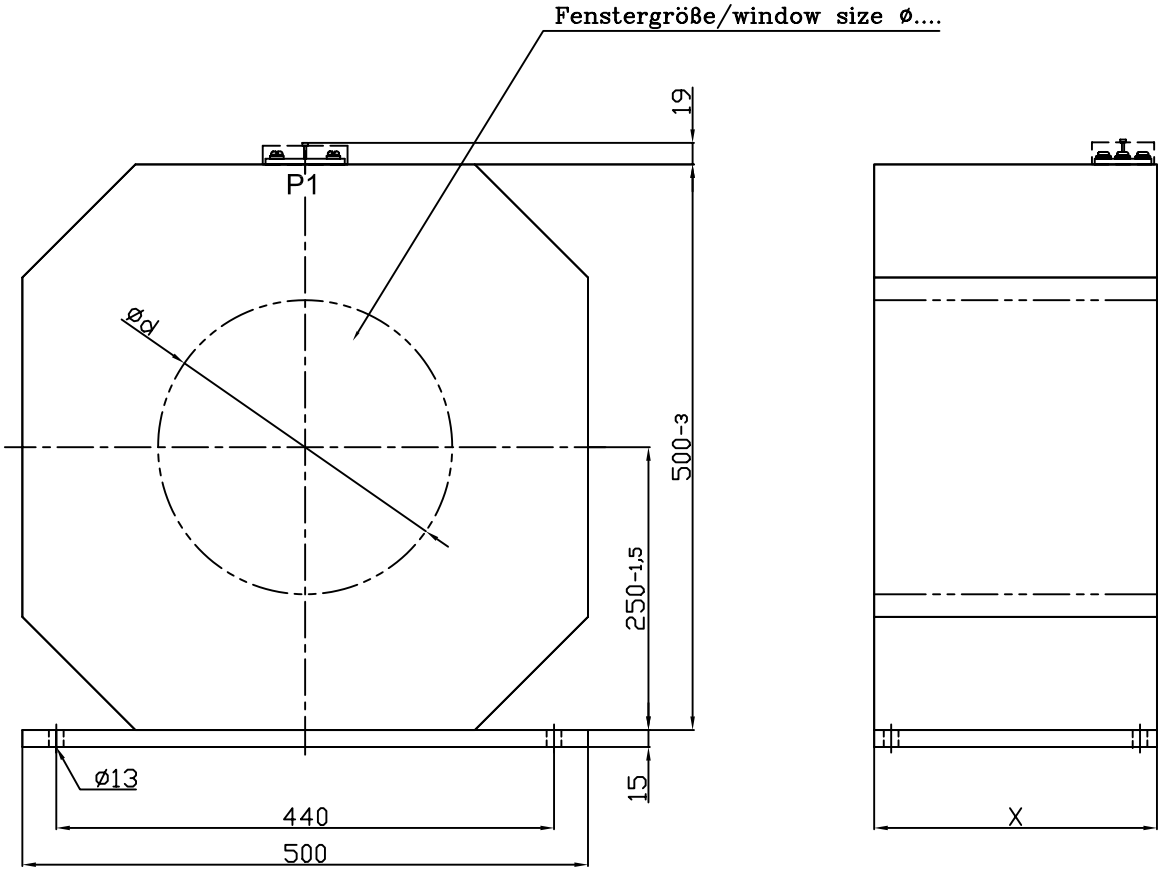

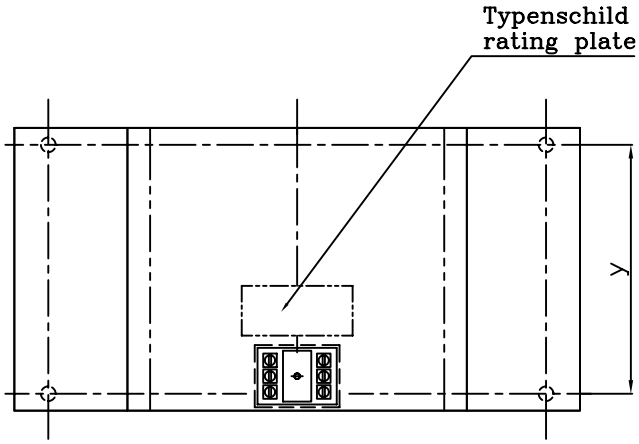

Baugröße/size	X	y
E	200	170
F	250	220
G	300	270

geringe Maßabweichungen und Konstruktionsabweichungen vorbehalten!
small deviations in dimension and construction possible!

A	Erstellung	11.08.00	F.H.		Datum	Name	Maßstab ohne	(Gewicht)
				Bearb.	11.08.00	Hohn	GSA 500	
				Gepr.			Gießharz-Kabelumbauwandler	
				Norm			cast resin current transformer	
				KWK Messwandler GmbH & Co KG			AA011 012 A	Blatt 1 Blätter
Zust.	Änderung	Datum	Name	Ursprung			Ersatz für: ZN GSA 500 A	Ersatz durch:

Diese Zeichnung ist Eigentum der Firma KWK Messwandler GmbH&Co.KG. Alle Rechte vorbehalten. Schutzvermerk nach DIN34 beachten.