Diese Zeichnung ist Eigentum der Firma KWK Messwandler GmbH&Co.KG. Alle Rechte vorbehalten. Schutzvermerk nach DIN34 beachten.

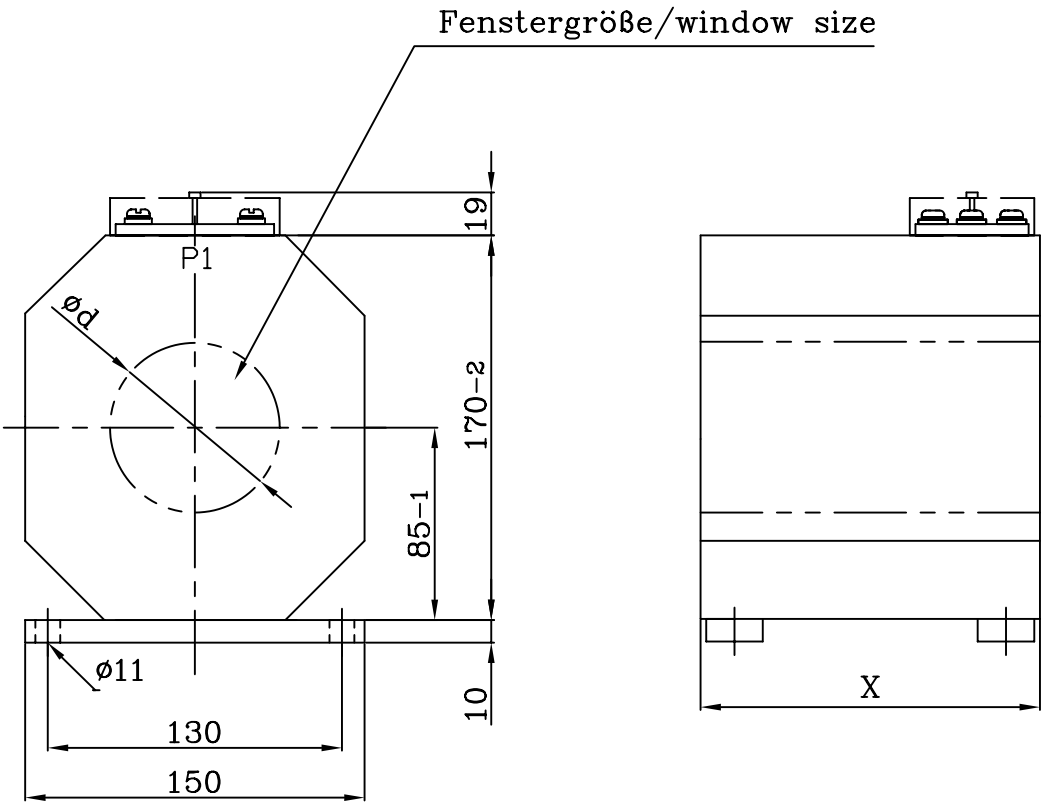

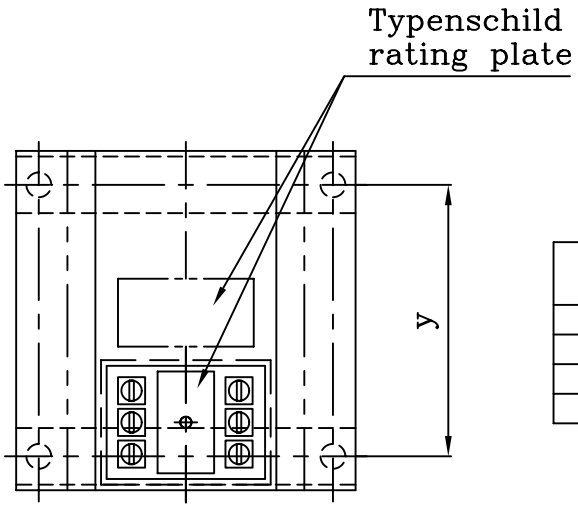

Baugröße/ size	X	y	Typenschild Gr. rating plate size
A	60	30	1
B	90	60	3
C	120	90	3
D	150	120	3

geringe Maßabweichungen und Konstruktionsabweichungen vorbehalten!
small deviations in dimension and construction possible!

A	Erstellung	25.08.00	F.H.		Datum	Name	Maßstab ohne	(Gewicht)
				Bearb.	25.08.00	Hohn	GSA 150	
				Gepr.			Gießharz-Kabelumbauwandler	
				Norm			cast resin current transformer	
				KWK Messwandler GmbH & Co KG			AA011005 A	Blatt 1 Blätter
Zust.	Änderung	Datum	Name	Ursprung			Ersatz für: ZN GSA 150 A	Ersatz durch: