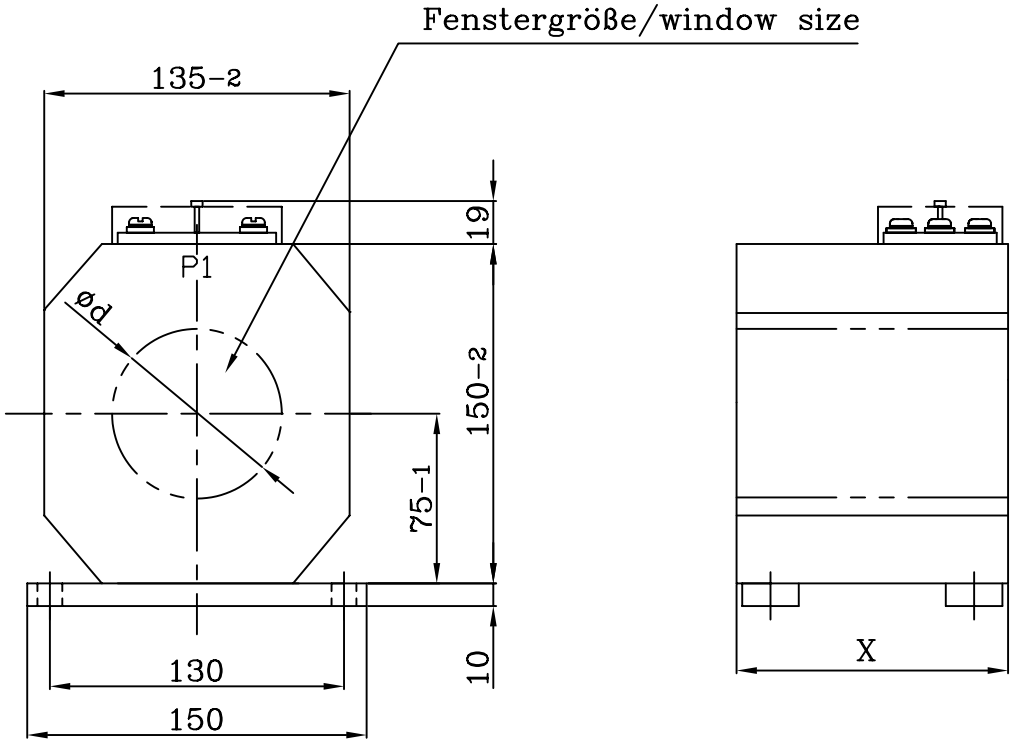

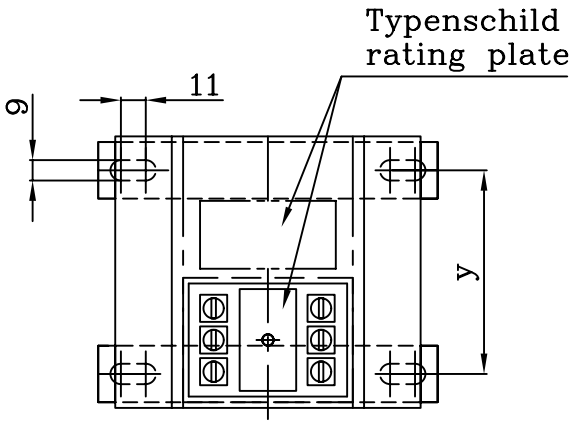

Baugröße/ size	X	y	Typenschild Gr. rating plate size
A	60	30	1
B	90	60	3
C	120	90	3
D	150	120	3
E	200	170	3

geringe Maßabweichungen und Konstruktionsabweichungen vorbehalten!
small deviations in dimension and construction possible!

A	Erstellung	25.08.00	F.H.		Datum	Name
				Bearb.	25.08.00	Hohn
				Gepr.		
				Norm		

Maßstab ohne | (Gewicht)

GSA 135
Gießharz-Kabelumbauwandler
cast resin current transformer

KWK Messwandler GmbH & Co KG

AA011004 A

Blatt 1 Blätter

Zust.	Änderung	Datum	Name	Ursprung	Ersatz für: ZN GSA 135 A	Ersatz durch:

Diese Zeichnung ist Eigentum der Firma KWK Messwandler GmbH&Co.KG. Alle Rechte vorbehalten. Schutzvermerk nach DIN34 beachten.