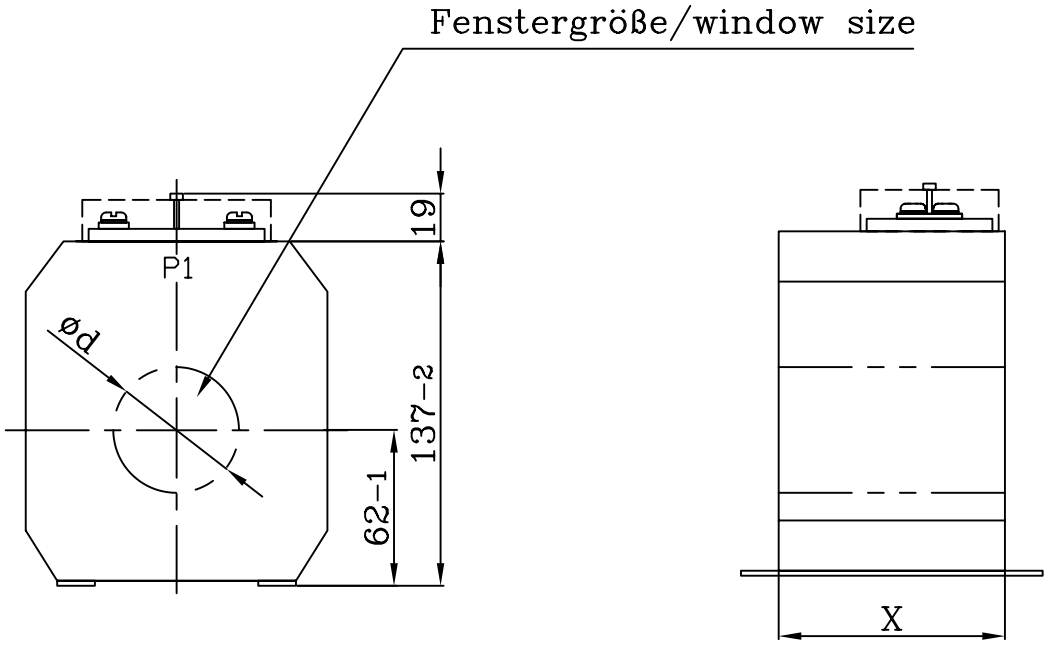

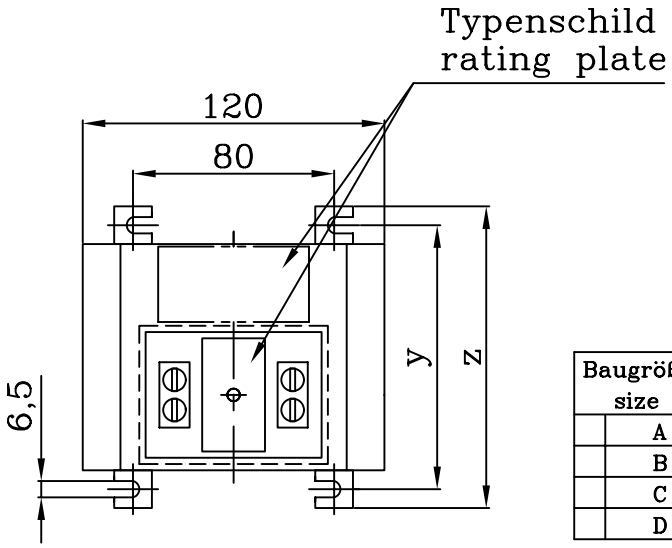

Baugröße/ size	X	y	z	Typenschild Gr./ rating plate size
A	60	75	90	1
B	90	105	120	3
C	120	135	150	3
D	150	165	180	3

geringe Maßabweichungen und Konstruktionsabweichungen vorbehalten!
small deviations in dimension and construction possible!

A	Erstellung	25.08.00	F.H.		Datum	Name	Maßstab ohne	(Gewicht)
				Bearb.	25.08.00	Hohn	GSA 120	
				Gepr.			Gießharz-Kabelumbauwandler	
				Norm			cast resin current transformer	
				KWK Messwandler GmbH & Co KG			AA011003 A	Blatt 1 Blätter
Zust.	Änderung	Datum	Name	Ursprung			Ersatz für: ZN GSA 120 B	Ersatz durch:

Diese Zeichnung ist Eigentum der Firma KWK Messwandler GmbH&Co.KG. Alle Rechte vorbehalten. Schutzvermerk nach DIN34 beachten.